PTLDV1610EO14 praktijktekening LDV 1610 EO 100

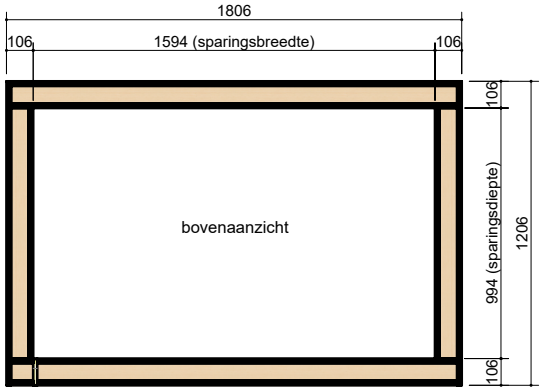

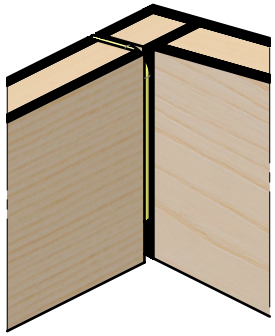

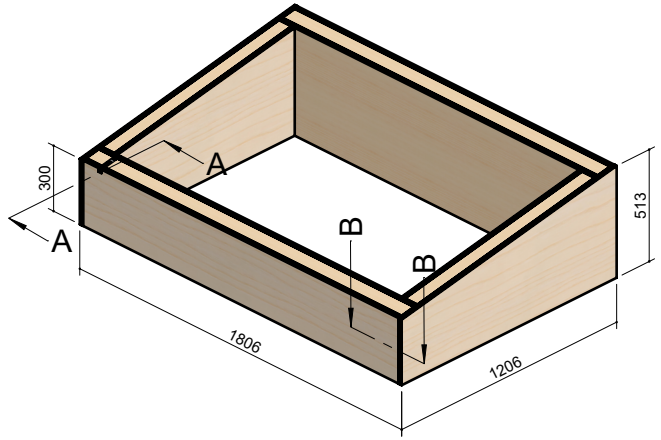

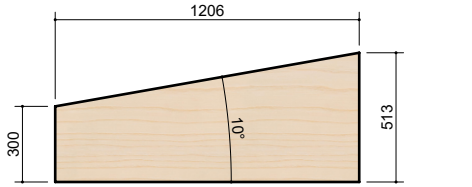

rechter zijaanzicht

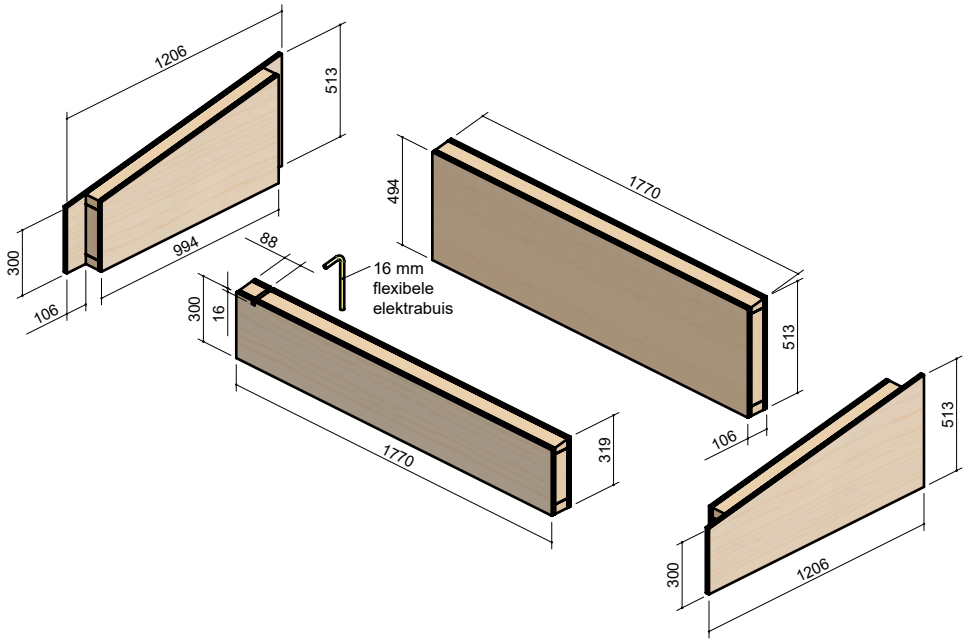

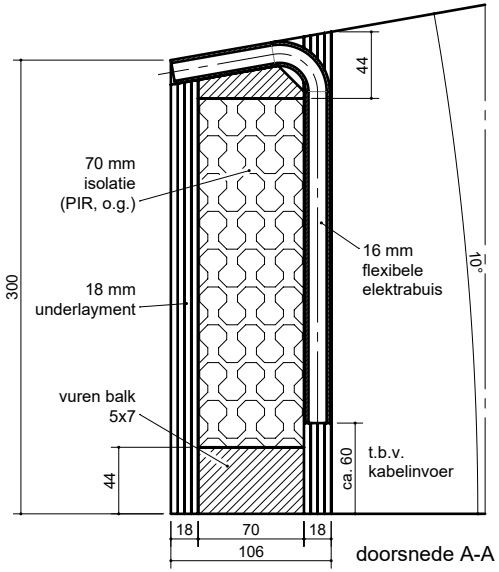

doorsnede A-A

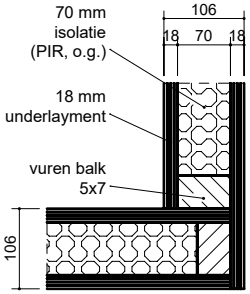

doorsnede B-B

LUXLIGHT
het grootste dakraam

Disclaimer: ■ Deze tekening is een onderdeel van een WKB/NTA8800/EPB-dossier ■ Samen met opstandtekening , de voor dit product berekende NTA8800/EPB-verantwoording, werkelijk detailontwerp en uitvoering ■ Opdrachtgever en Luxlight B.V. dienen te werken volgens het uitgewerkte dossier en te verklaren dat de werkzaamheden conform zijn uitgevoerd ■ Afwijken van deze tekening mag alleen na schriftelijke goedkeuring van Luxlight B.V. ■ Luxlight B.V. levert geen constructief ontwerp ■ De dakconstructie, sparing en belasting moeten worden ontworpen en berekend door de opdrachtgever of diens constructeur ■ Alle belastingen (gewicht, sneeuw, wind, onderhoud) moeten worden opgevangen door de constructie van de opdrachtgever ■ Het dakraam mag niet worden meegerekend als onderdeel van de constructie ■ Op alle leveringen en tekeningen zijn de Algemene Voorwaarden van Luxlight B.V. van toepassing ■

SKG 2 EN 14627 NTA 8800

KOMO®

Luxlight helpdesk +31(0)40 20 70 124

Deze tekening is eigendom van LuxLight B.V. en is autersrechtelijk beschermd